FO-07
720007000D

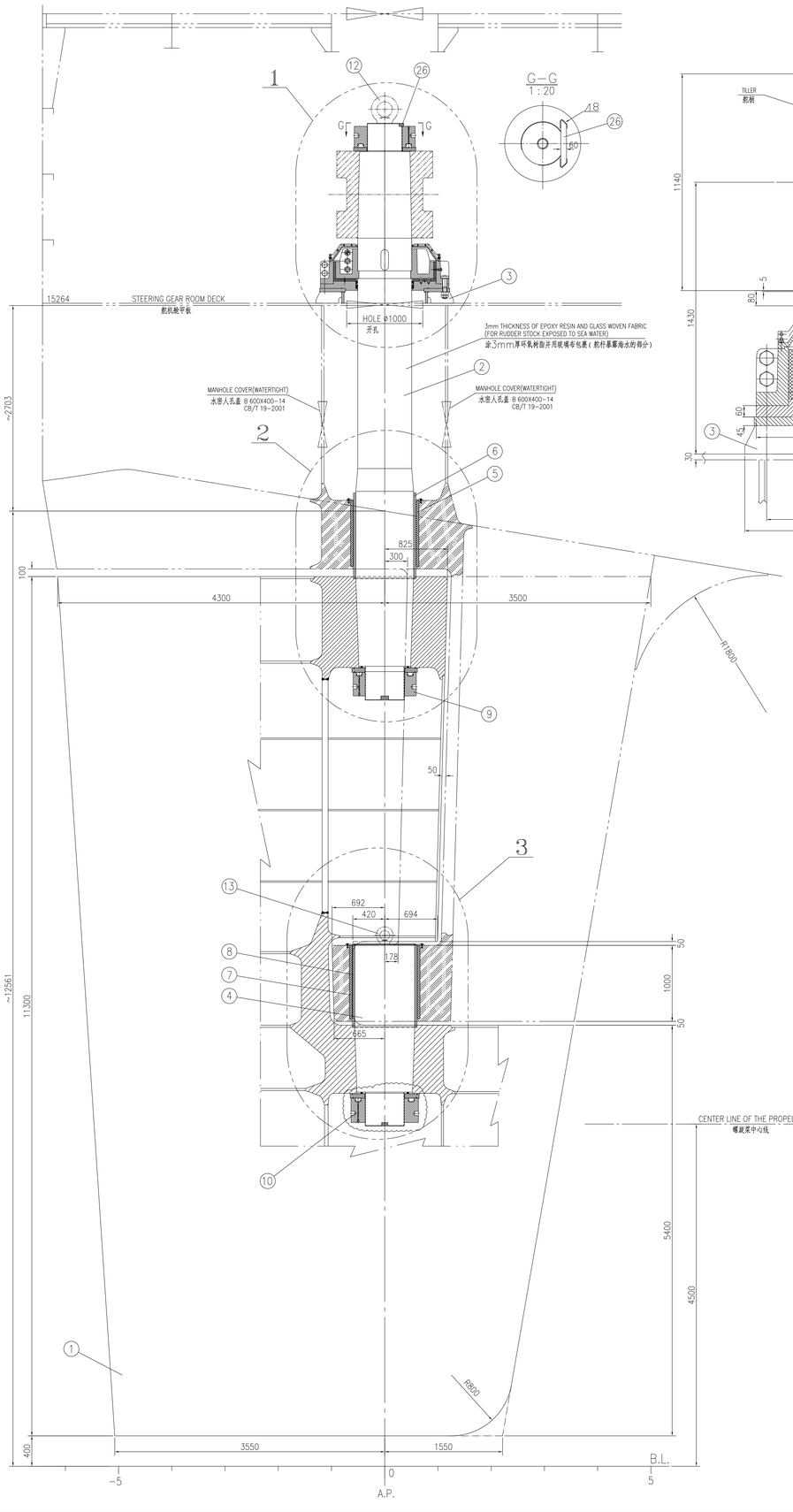

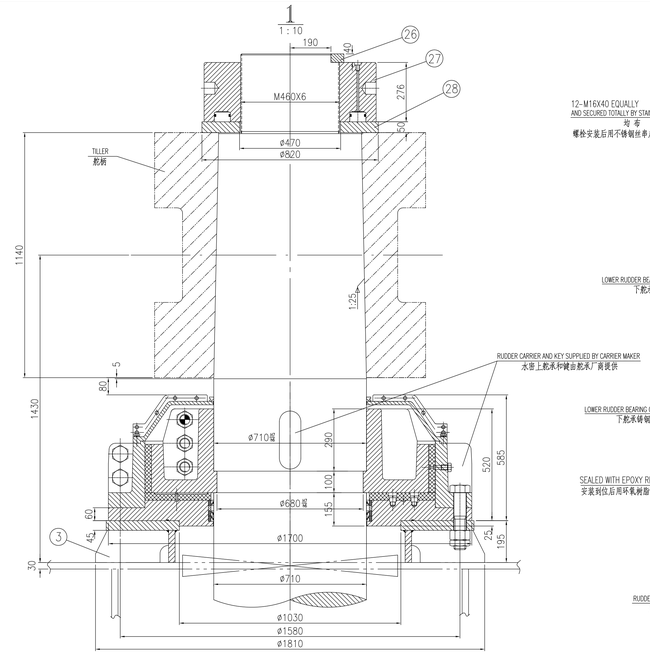

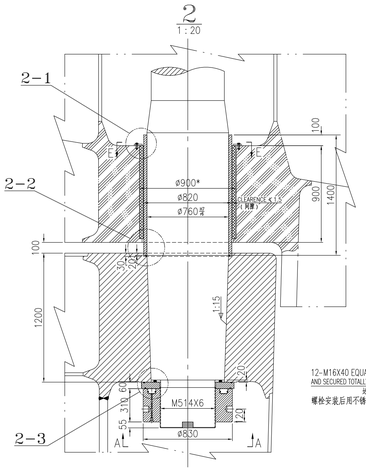

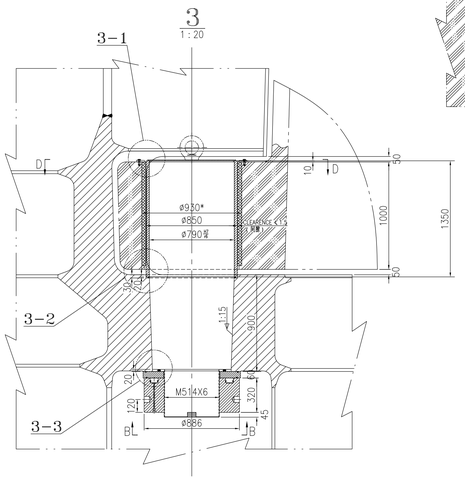

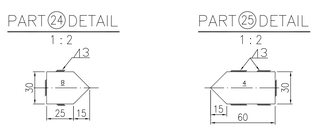

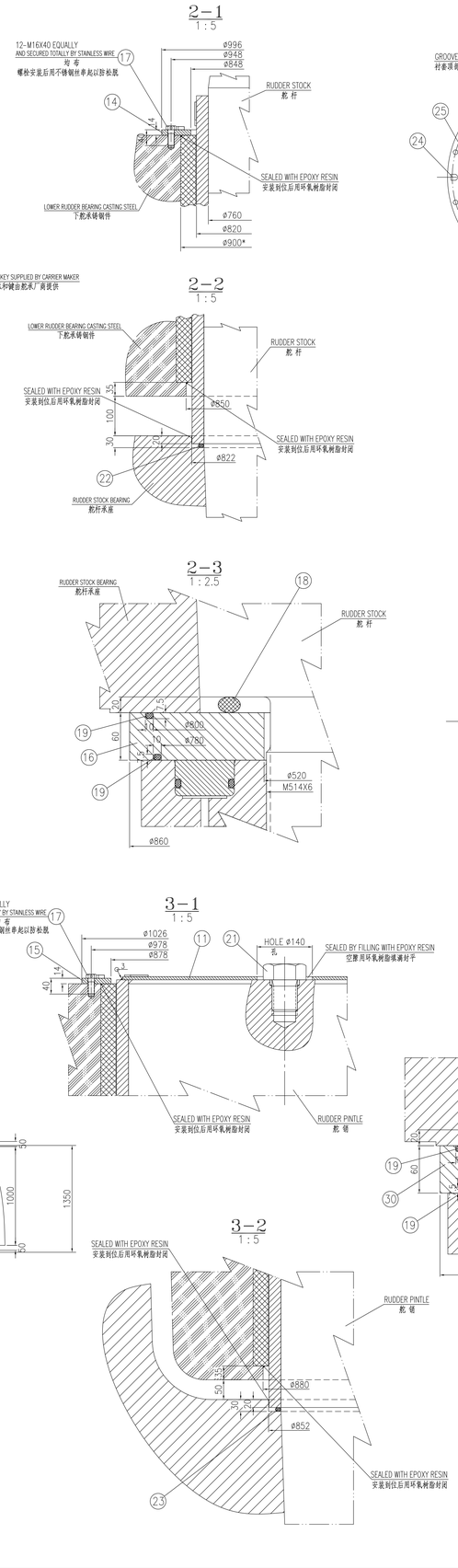

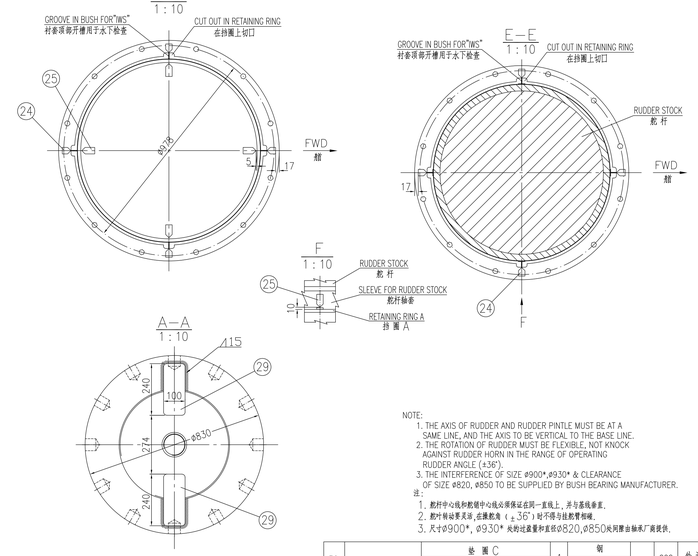

NOTE:
1. THE AXIS OF RUDDER AND RUDDER PINTLE MUST BE AT A SAME LINE, AND THE AXIS TO BE VERTICAL TO THE BASE LINE.
2. THE ROTATION OF RUDDER MUST BE FLEXIBLE, NOT KNOCK AGAINST RUDDER HORN IN THE RANGE OF OPERATING RUDDER ANGLE (±36°).
3. THE INTERFERENCE OF SIZE ø900*,ø930* & CLEARANCE OF SIZE ø820, ø850 TO BE SUPPLIED BY BUSH BEARING MANUFACTURER.

注:
1. 舵杆中心线和舵销中心线必须保证在同一直线上，并与基线垂直。
2. 舵杆转动要灵活，在操舵角（±36°）时不得与挡舵臂相碰。
3. 尺寸ø900*，ø930*处的过盈量和其余ø820,ø850处间隙由轴承厂商提供。

图纸履历 PLAN HISTORY							
日期 DATE	标记 MARKER	数量 NUMBER	版本 REV.	修改单号/说明 MODIFICATION NO./DESCRIPTION	页码 PAGE	设计 DESIGNED	审核 EXAMINE

ITEM NO. 序号	MARK 代号	NAME & SPEC 名称	Q'TY 数量	MATERIAL 材料	SET WEIGHT 单件总计重量 (kg)		REMARK 备注
30		垫圈 C / WASHER C	1	钢 / Q235-A STEEL		202	外订
29		止动条 100X240 t=50 / HALT BAR	2	钢 / GL AH36	9.42	18.8	外订
28		垫圈 B / WASHER B	1	钢 / Q235-A STEEL		1.39	外订
27		舵杆上液压螺母 M460X6 / UPPER HYDRAULIC NUT FOR RUDDER STOCK	1	锻钢 / FORGING STEEL		729	外订 C<0.23%
26		止动条 60X492 t=40 / HALT BAR	1	钢 / GL "A" STEEL		8.6	外订
25		箭头标记板 4 / ARROW MARK PLATE	8	钢 / Q235-A STEEL	0.05	0.40	外订
24		箭头标记板 8 / ARROW MARK PLATE	8	钢 / Q235-A STEEL	0.06	0.48	外订
23		O型耐油橡胶密封圈ø12 / O TYPE SEALING RING	1	橡胶 / RUBBER			外订
22		O型耐油橡胶密封圈ø12 / O TYPE SEALING RING	1	橡胶 / RUBBER			外订
21	GB5871-86-M64X80	螺栓 M64X80 / BOLT	1	不锈钢 1Cr18Ni9Ti / STAINLESS STEEL		4.4	外订
20		止动条 80X240 t=40 / HALT BAR	2	钢 / GL AH36	6.0	12	外订
19		O型耐油橡胶密封圈ø8.6 / O TYPE SEALING RING	4	橡胶 / RUBBER			外订
18		O型耐油橡胶密封圈ø24 / O TYPE SEALING RING	2	橡胶 / RUBBER			外订
17	GB5783-86-M16X40	螺栓 M16X40 / BOLT	24	不锈钢 1Cr18Ni9Ti / STAINLESS STEEL	0.12	2.88	外订
16		垫圈 A / WASHER A	1	钢 / Q235-A STEEL		173.6	外订
15		挡圈 B / RETAINING RING B	1	钢 / Q235-A STEEL		24.3	外订
14		挡圈 A / RETAINING RING A	1	钢 / Q235-A STEEL		23.6	外订
13	GB 825-88 M64	吊环螺钉 / EYE BOLT FOR PINTLE	1	20# 钢 / STEEL		~25	外订
12	GB 825-88 M100	吊环螺钉 / EYE BOLT FOR RUDDER STOCK	1	20# 钢 / STEEL		~55	外订
11		封板 -8 / BACK PLATE FOR PINTLE	1	不锈钢 1Cr18Ni9Ti / STAINLESS STEEL		32.2	外订
10		舵销液压螺母 M514X6 / HYDRAULIC NUT FOR RUDDER PINTLE	1	锻钢 / FORGING STEEL		1027.5	外订 C<0.23%
9		舵杆下液压螺母 M514X6 / LOWER HYDRAULIC NUT FOR RUDDER STOCK	1	锻钢 / FORGING STEEL		812	外订 C<0.23%
8		舵销轴套 ø790/ø850 / SLEEVE FOR RUDDER PINTLE	1	不锈钢 1Cr18Ni9Ti / STAINLESS STEEL		655.2	外订
7		舵销衬套 / BUSH FOR RUDDER PINTLE	1	飞龙 T14 / FEROFORM T14		~124.9	外订
6		舵杆轴套 ø760/ø820 / SLEEVE FOR RUDDER STOCK	1	不锈钢 1Cr18Ni9Ti / STAINLESS STEEL		654.6	外订
5		舵杆衬套 / BUSH FOR RUDDER STOCK	1	飞龙 T14 / FEROFORM T14		~108.2	外订
4	FO-09	舵销 / RUDDER PINTLE	1	合金锻钢 / ALLOY STEEL FORGING		7956	外订
3		水密上舵承基座 / SEAT FOR RUDDER CARRIER	1	钢 / GL "A" STEEL			外订
2	FO-09	舵杆 / RUDDER STOCK	1	合金锻钢 / ALLOY STEEL FORGING		22703	外订
1	FO-08	舵叶 / RUDDER CONSTRUCTION	1	组合件 / ASSY.		92622	外订

JNSD Shanghai China Tel: +86-021-53025656 Fax: +86-021-63012364 E-mail: jnsd@jnshipyard.com.cn	5,100 箱集装箱船 5,100TEU CONTAINER VESSEL	设计阶段 DESIGN STAGE: ZC337A	海工设计 FINISH DESIGN
		工程号 HULL NO.	H2431
文件号 FILE	版本 REV.	图号 DRAWING NO.	FO-07 720007000D
设计 DESIGNED	审核 EXAMINE	舵系布置图 ARRANGEMENT OF RUDDER UNIT	
校对 CHECKED	审定 REVIEWER	重量 (kg) WEIGHT: 28612	比例 SCALE: 1:25
会签 COUNTERSIGN	审定 APPROVED	共 1 张 TOTAL SHEETS	第 1 张 SHEET
批准 STANDARDIZED	批准 AGREED	上海沪东造船厂船舶设计公司 SHANGHAI JIANGNAN CHANGXING HEAVY INDUSTRY CO.,LTD	

0号 841x1189mm