F?r diese Unterlage behalten wir uns alle Rechte vor, auch f?r den Fall der Patenterteilung oder Gebrauchsmustereintragung.
Sie darf ohne unsere vorherige schriftliche Zustimmung weder vervielf?ltigt noch sonstwie benutzt, noch Dritten zug?nglich gemacht werden.
Lindenberg Anlagen GmbH
Benutzungsrecht nach VG 95 034

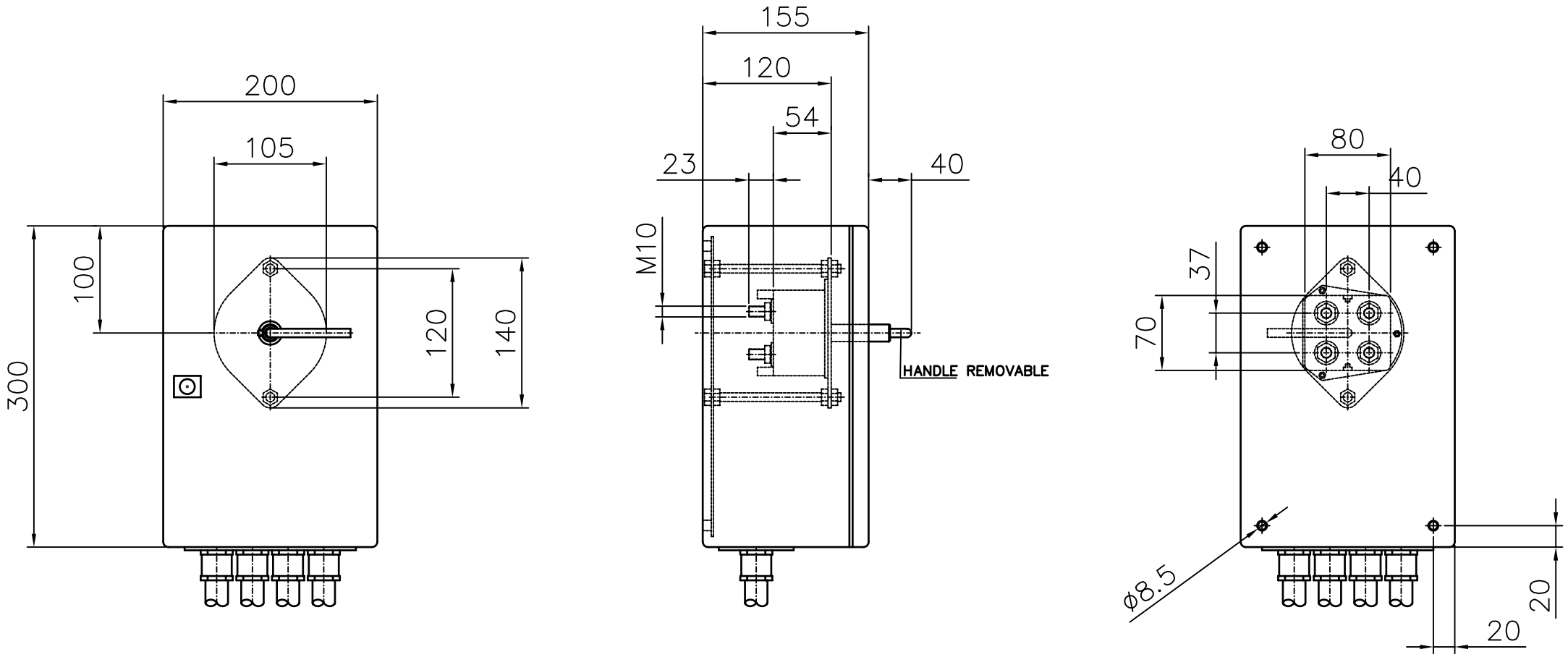

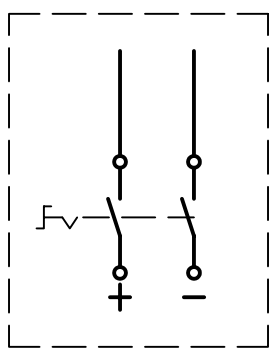

LIAG-CAD

				Allgemein-toleranzen DIN 7168-m			Maßstab: 1:5 / Gewicht:
					Datum	Name	LINDENBERG ANLAGEN GMBH 51503 R?SRATH
				Bearb.	11.06.99	Loidl	BATTERY SWITCH BOX
				Gepr.			
				Norm			
02	Tiefe = 155	15.6.5	Bib	Zeichnungsnr.: 70100D02			MARINE # / Blatt
01							
Zust.	Aenderung	Datum	Name	Urspr.			Ers. fuer / Ers. durch