SCOPE OF SUPPLY BY LIAG
DELIVERED LOOSE

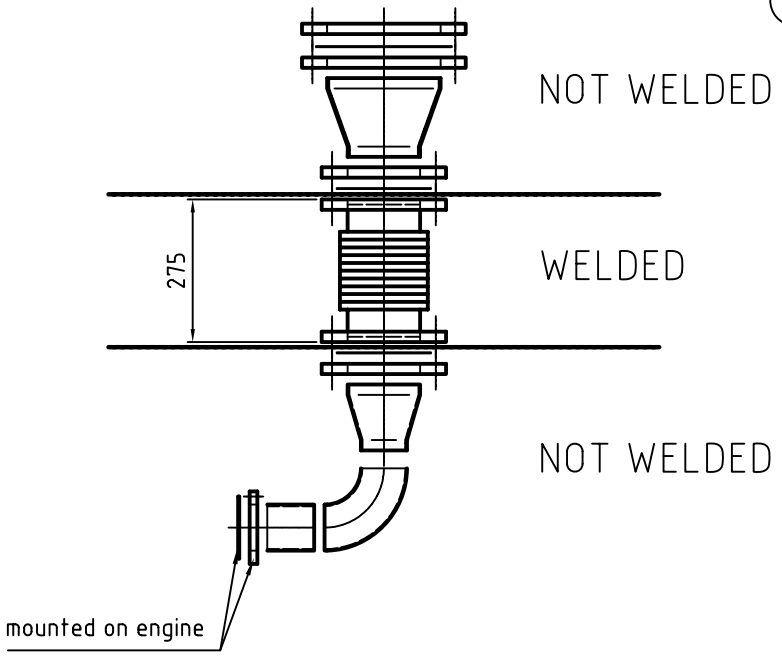


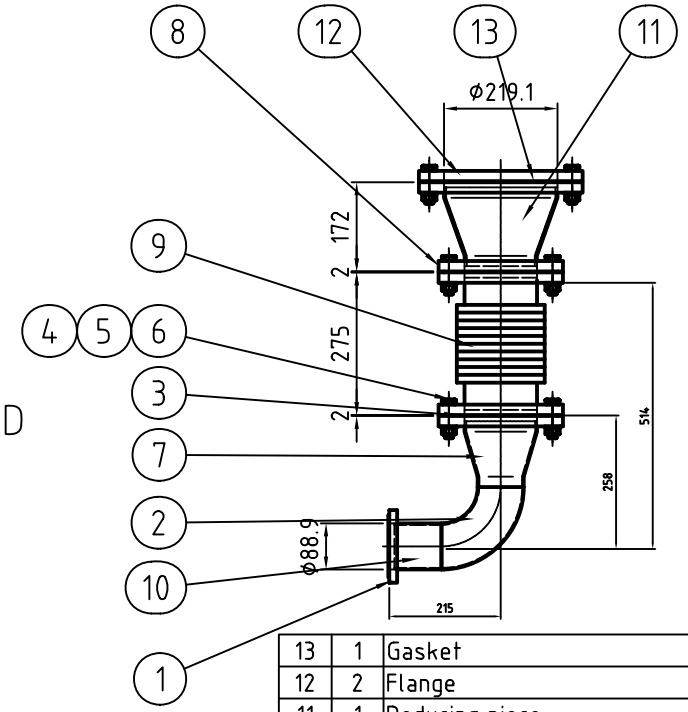


| ITEM | QUA | NAME No. | DESCR | Dim | Mass |
|---|---|---|---|---|---|
| 13 | 1 | Gasket | MDT200/02.5/ABG | DN200 | |
| 12 | 2 | Flange | MFG200/219/06 | DN200 | |
| 11 | 1 | Reducing piece | MKR219/139/5.9 | Ø219,1/139,7 | |
| 10 | 1 | Pipe | MR0088 | Ø88,9x90 | 0,6 |
| 9 | 1 | Exhaust expension | MKP/UM1S.125.2 | DN125 | 3,1 |
| 8 | 4 | Flange | MFG125/139/06 | DN125 | |
| 7 | 1 | Reducing piece | MKR139/088/4.0 | Ø139,7/88,9 | 1,71 |
| 6 | 24 | Hexagon screw | MS16/065/931V08 | M16x65 DIN931 | |
| 5 | 24 | Washer | MSCH17/125V | 17 DIN125 | |
| 4 | 24 | Hexagon nut | MM16/934V08 | M16 DIN934 | |
| 3 | 2 | Gasket | MDT125/02.5/ABG | DN125 | |
| 2 | 1 | Pipe bend | MBG088 | Ø88,9 | 1,6 |
| 1 | 1 | Flange | Engine | DN80 | |

LINDENBERG ANLAGEN

LIAG–CAD

Allgemeintoleranzen DIN 7168-m

Oberfläche

Maßstab 1:10

Gewicht

LINDENBERG ANLAGEN GMBH
51503 RÖSRATH

| | Datum | Name |
|---|---|---|
| Gezeich. | 16.12.2006 | Schmidt |
| Bearbei. | | |
| Geprüft | | |

Bennenung

**EXHAUST PARTS**
D 2866 LXE

Zeichn.-Nr.: 64458 D 00

Auftr.-Nr. 180048 0000 - 180050 0000

Blatt 1 / 1 Bl

Rev. | Änderungen | Datum | Name

Urspr.: T:\64\64458D00_19976000

Ers.f.:

Ers.d.: