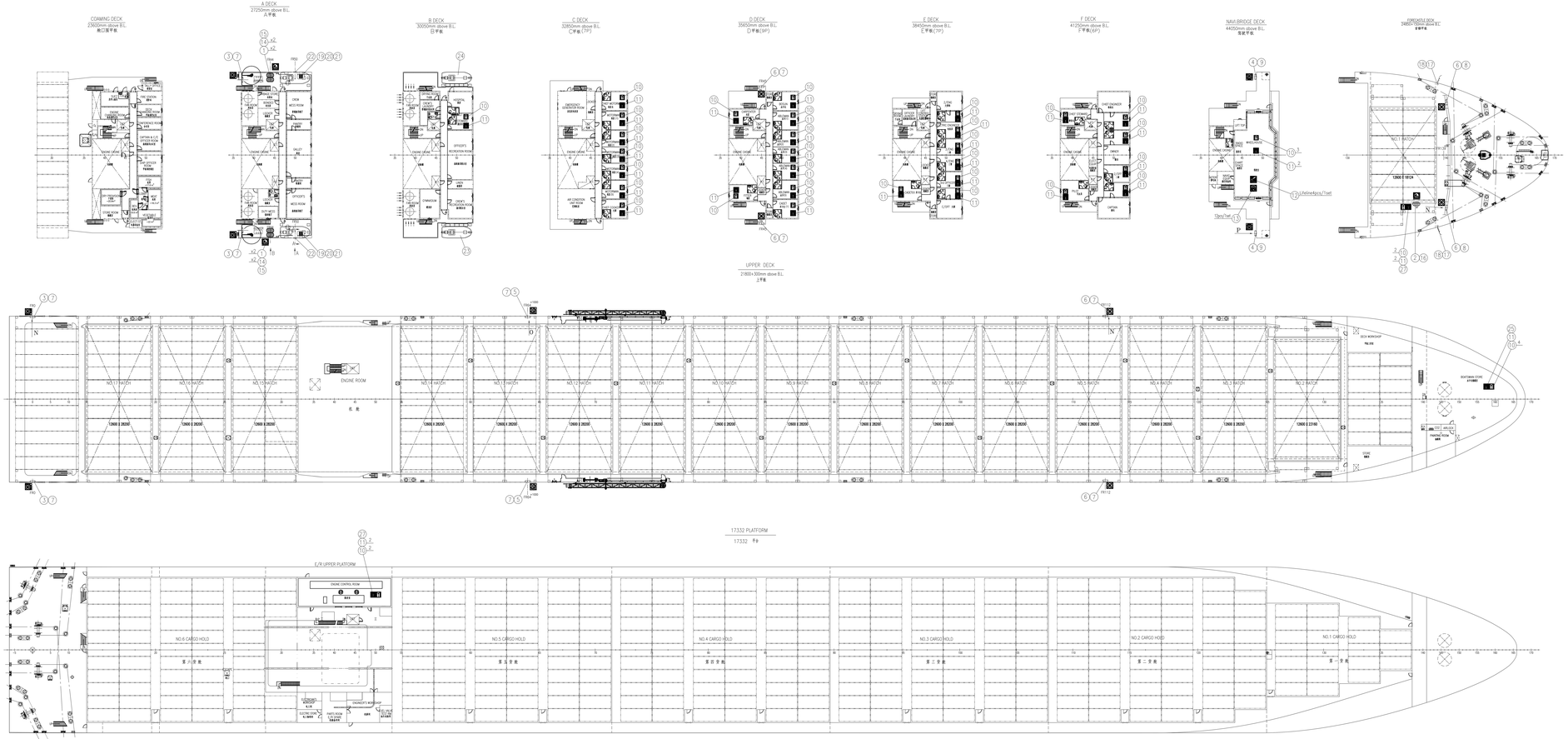

修 改 记 录 PLAN HISTORY

年 月 日 DATE	申请人 APPLICANT	图幅 SHEET	图纸 NO.	修改内容 MODIFICATION DESCRIPTION	设计 PAGE	校对 CHECKED	工艺 CHECKED

NOTES

1. EVERY LIFE-SAVING APPLIANCE SHOULD SATISFY THE REQUIREMENTS OF SOLAS AMENDMENTS AND INTERNATIONAL LIFE-SAVING APPLIANCE (LSA), AND APPROVED BY "CLS".
2. ITEM NO.10 LIFEJACKET TO BE PROVIDED WITH A LIFEJACKET LIGHT, A WHISTLE AND REFLECTIVE TAPE, WHICH ARE SECURED FIRMLY BY A CORD. WITH LIFEJACKET. THE LIFEJACKET SHALL BE PROVIDED FOR EACH BERTH IN CREW'S CABIN.
3. LIFEBOAT AND DAVIT IS LIFEBOAT AND LIFEBOAT DAVIT ARRANGEMENT.
4. COPYLIGHT 30 P.
5. ANY DISCHARGES WILL NOT INTERFERE WITH THE LAUNCHING DURING SURVIVAL CRAFT ABANDONMENT.

说 明

1. 每一救生设备应满足 SOLAS 公约修正案及国际救生设备规则,并获得CLS认可。
2. 件号10救生衣配有救生灯和哨笛及反光带,可绑牢在手,每一房间配备个件,放置在房员房间。
3. 救生艇及吊艇装置见《救生艇及吊艇布置图》。
4. 分图纸 30 页。
5. 排污排出口应不影响救生艇的释放。
6. 材料明细表中的所有零件均为外购。

ITEM NO. 序号	MARK 代号	NAME & SPEC 名称及规格	QTY 数量	MATERIAL 材料	SET 单重	TOTAL 总重	REMARK 备注
31		吊环 Φ6X18 ROUND PLATE	4	Q235-A	0.28	1.12	
30		扶手 Φ32.5 m 1.25 HANDRAIL	4	镀锌管 CALV. PIPE	5.6	22.4	
29	D1-19.8 GB559-89	卸扣 SHACKLE	4	Q235-A	0.52	2.08	
28	9.2.0 GB 7030-86	吊板 EYE PLATE	4	Q235-A	0.8	3.2	
27		救生衣放置箱 4P BOX FOR LIFE JACKETS AND SUIT 3P	1	玻璃钢		5	
26		救生衣放置箱 4P BOX FOR LIFE JACKETS AND SUIT 3P	1	玻璃钢		5	
25		救生衣放置箱 4P BOX FOR LIFE JACKETS AND SUIT 3P	1	玻璃钢		7	
24	SHIKUN ORCHIN DUCKLING CO.,LTD 上海石倉海鸭船舶有限公司	救生艇吊架(右舷) 30人 LIFEBOAT & DAVITS 30P	1	组 合 件 ASSEMBLY	7556	7556	
23	SHIKUN ORCHIN DUCKLING CO.,LTD 上海石倉海鸭船舶有限公司	救生艇吊架(左舷)重载滑轮 30人 LIFEBOAT&TOUGE (HEAVY WHEEL) 30P	1	组 合 件 ASSEMBLY	7556	7556	
22		重型防撞槽 φ50 L=600 ANTIFRICTION MEMBER	2	Q235-A	12.3	24.6	
21		登艇梯罩 EMBARKATION LADDER COVER	2	尼龙布 *LONAKS	0.6	12	
20		登艇梯安装座 EMBARKATION LADDER BED	2	组 合 件 ASSEMBLY	45	90	
19	ROTES GHAI 沈阳万达船舶设备有限公司	登艇梯绳(最长)~30m EMBARKATION LADDER	2	组 合 件 ASSEMBLY	~254	~508	天然麻 WOOD SYSPE
18	JINLIN CITY WAVE SHIPING CO.,LTD 吉林市海浪船舶设计有限公司	救生筏逃生绳 6.5m EXIT LADDER	2	用 电 缆 ELECTROPHONE	0.9	1.8	石墨 ROPE KNOT
17	B1.0 GB7030-86	吊环 EYE RINGS	2	组 合 件 ASSEMBLY	1.11	2.22	
16	VIKING	救生筏架 6人 LIFERAFT RACK 6P	1	组 合 件 ASSEMBLY		~40	
15	VIKING	救生筏架 15人 LIFERAFT RACK 15P	2	组 合 件 ASSEMBLY	~80	~160	
14	VIKING	静水压力释放器 HYDROSTATIC RELEASE	4	成 品 END PRODUCT	3	12	
13	Hyicom International CO.,Ltd 海康	火箭降落伞火柴信号 ROCKET PARACHUTE FLARE	2	成 品 END PRODUCT	2	24	
12	Hyicom International CO.,Ltd 海康	自发烟雾信号筒 12pcs/Set CONTINUOUS SMOKE FOR SHIP (24pcs/Set)	1 set 1套	成 品 END PRODUCT	4.2	4.2	
11	Hyicom International CO.,Ltd 海康	救生服 IMMERSION SUIT	37	成 品 END PRODUCT	4.5	166.5	
10	Hyicom International CO.,Ltd 海康	救生衣 (带警笛及灯) LIFE JACKETS (WITH APPROVED LIGHTS)	41	成 品 END PRODUCT	2.0	82.0	
9		快速释放救生圈绳 QUICK RELEASE GUIDE FOR LIFE BUOY	2	Q235-A	1.3	2.6	
8	BC C8640-68	救生圈架 LIFE BUOY SHELF	2	Q235-A	1.9	3.8	
7	AC C8640-68	救生圈架 LIFE BUOY SHELF	10	Q235-A	0.7	2.8	
6	Hyicom International CO.,Ltd 海康	救生圈 LIFE BUOY	6	组 合 件 ASSEMBLY	2.5	15	
5	Hyicom International CO.,Ltd 海康	救生圈(带自发烟雾信号筒及带灯)WITH STICK+ LIFE BUOY (SELF-IGNITING LIGHT & WITH AIR-TIGHT STICK)	2	组 合 件 ASSEMBLY	2.7	5.4	
4	Hyicom International CO.,Ltd 海康	救生圈(带烟雾信号筒带灯)WITH SELF-IGNITING LIGHT & WITH SMOKE SIGNAL	2	组 合 件 ASSEMBLY	4.0	8.0	组合型 COMBINED TYPE
3	Hyicom International CO.,Ltd 海康	救生圈 (带自发烟雾信号筒) LIFE BUOY (WITH SELF-IGNITING LIGHT)	4	组 合 件 ASSEMBLY	2.6	10.4	
2	VIKING	抛投式气胀救生筏 6人 THROW OVERBOARD INFLATABLE LIFERAFT 6P	1	组 合 件 ASSEMBLY		85	
1	VIKING	抛投式气胀救生筏 15人 THROW OVERBOARD INFLATABLE LIFERAFT 15P	4	组 合 件 ASSEMBLY	140	560	

JNSD

Dongfeng Dong
Tel: +86-021-53525698
Fax: +86-021-53525699
E-mail:jsdw@jnsdyacht.com.cn

1:100 图号或容积 L.S.WTBS CAPCITY(M³ YEBBS)

设 计 DESIGN	校 对 CHECKED	工 艺 CHECKED	批准 APPROVED

工 艺 PROCESS	HC431

救生设备布置图
LIFE SAVING APPLIANCE ABANDONMENT

图 号 DRAWING NO.	CC-20 72000000
图幅 SHEET SIZE	A0
重量 WEIGHT	1:100
比例 SCALE	1:100
张 数 TOTAL SHEETS	31
第 张 SHEET	1

CHUANCHENG SHIPYARD

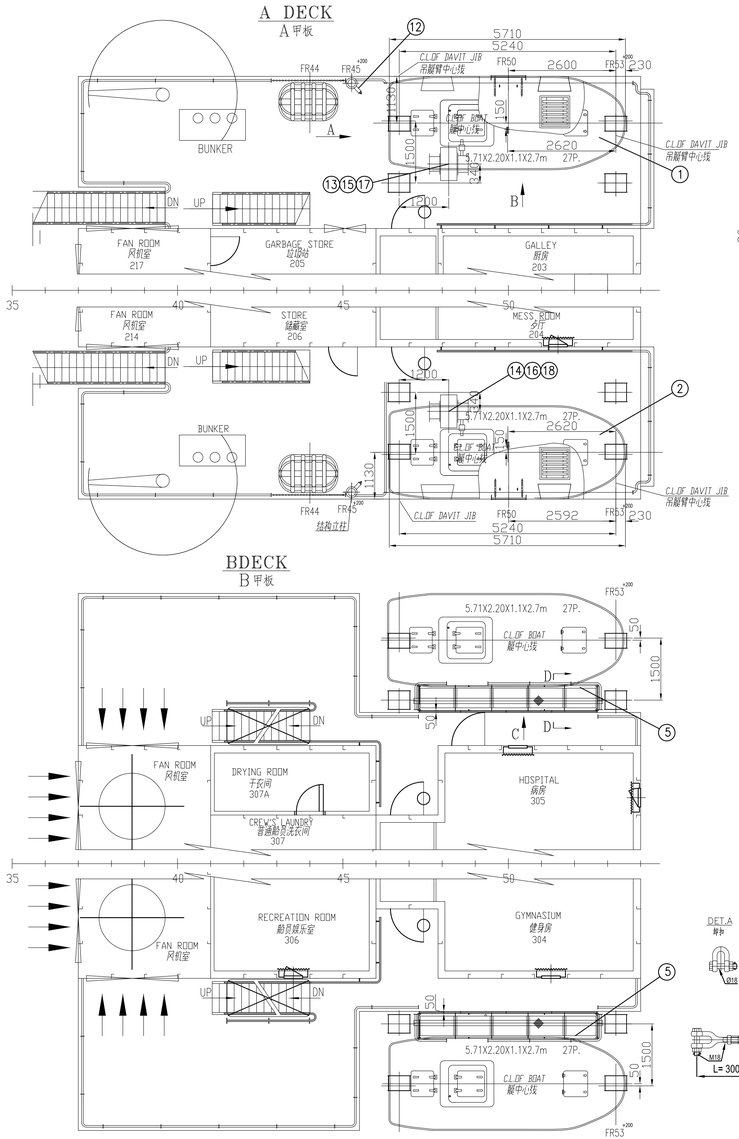

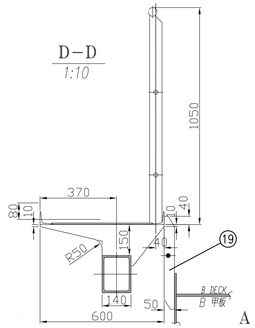

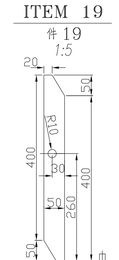

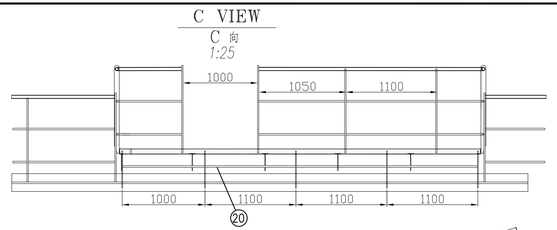

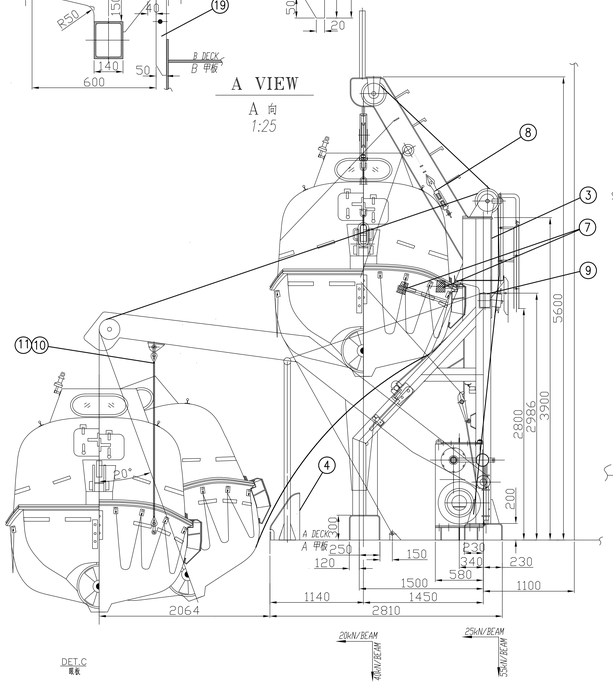

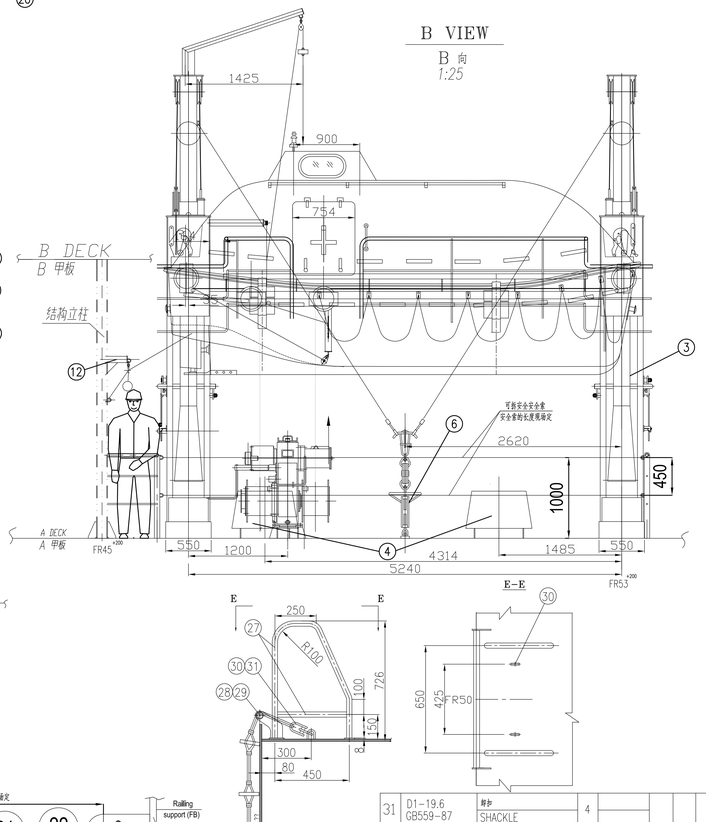

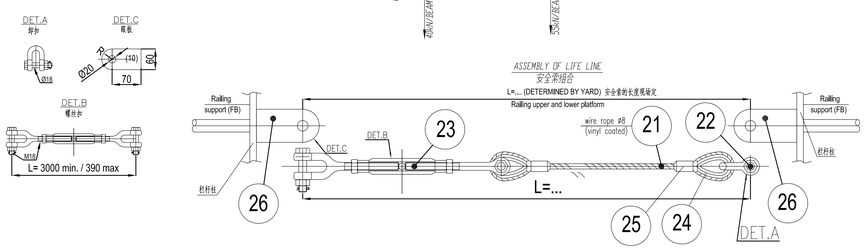

NOTES:

1. EVERY LIFE-SAVING APPLIANCE SHOULD SATISFY REQUIREMENTS OF SOLAS 1974 AND ALL AMENDMENTS, INTERNATIONAL LIFE-SAVING APPLIANCE(LSA)CODE, AND TO BE APPROVED BY "GL".
2. COMPLEMENT 27P.
3. ANY OVERBOARD DISCHARGE IS NOT ALLOWED IN WAY OF LIFEBOAT LAUNCHING AREA WITH ALL CASE.

说明:

1. 每一救生设备应满足74年SOLAS和全部修正案及国际救生设备规则(LSA)的有关要求，并经德国船级社"GL"认可。
2. 船员定额为27人。
3. 救生艇在各种情况下除幕架范围内在船体两舷不能有任何排水孔。

ITEM NO. 序号	MARK 代号	NAME & SPEC 名称及规格	QTY. 数量	MATERIAL 材料	SET WEIGHT 单件重量(kg)	TOTAL WEIGHT 总重量(kg)	REMARK 附注
31	D1-19.6 GB559-87	卸扣 SHACKLE	4				热镀锌
30	B2.0 GB7029-86	眼板 EYEPLATE	4				热镀锌
29		防磨支垫 ø48x6 ANTI-FRICTION SUPPORT	2	Q235-A			热镀锌
28		支座 SEAT	4	GL-A			热镀锌
27		扶手 HANDRAIL ø32.5x4	4	Q235-A			热镀锌
26		眼板 EYE PLATE 10.0 95x60	8	Q235-A			左右式各4
25	Y15 ZB U24 001-90	钢索夹头 WIRE CAP	8	10 MnNbF.3			左右式各4 镀锌
24	WT14 GB560-87	套环 THIMBLE	8	组合件 ASSEMBLY			左右式各4 镀锌
23	KUUD18-M CB/T3818-99	螺丝扣 TURNBUCKLE	4	组合件 ASSEMBLY			左右式各2 镀锌
22	D1-15.68 GB559-87	卸扣 SHACKLE	4	组合件 ASSEMBLY			左右式各2 镀锌
21	6x37-13-135-I-Z 或 ISZ编辫	安全钢丝绳 WIRE ROPE D=8 (VINYL COATED)	4	组合件 ASSEMBLY			左右式各2 镀锌
20		栏杆 ø20 RAIL	~8.6m	圆钢 ROUND BAR	2.5/m	21.5	
19		栏杆肘板 t=10 KNEE FOR STANCHION	10	Q235-A	2	20	
18		救生艇绞车罩 RESCUE BOAT WINCH COVER	~6m	#2 帆布 #2 CANVAS	0.8/m	4.8	备品 SPARE
17		救生艇绞车罩 LIFE BOAT WINCH COVER	~6m	#2 帆布 #2 CANVAS	0.8/m	4.8	备品 SPARE
16		D48S/2 救援艇绞车 D48S/2 RESCUE BOAT WINCH	1	组合件 ASSEMBLY	1165	1165	左式、右舷 和吊艇架一起提供 RIGHT TYPE STANDARD SUPPLY WITH BOAT DAVIT
15		D48S/2 救生艇绞车 D48S/2 LIFE BOAT WINCH	1	组合件 ASSEMBLY	940	940	左式、左舷 和吊艇架一起提供 LEFT TYPE PORT SUPPLY WITH BOAT DAVIT
14		救援艇绞车底座 RESCUE BOAT WINCH BASE	1	组合件 ASSEMBLY	36.2	36.2	和吊艇架一起提供 SUPPLY WITH BOAT DAVIT
13		救生艇绞车底座 LIFE BOAT WINCH BASE	1	组合件 ASSEMBLY	36.2	36.2	和吊艇架一起提供 SUPPLY WITH BOAT DAVIT
12		舷边遥控杆 REMOTE ROD ON SIDE	2	组合件 ASSEMBLY	35	70	和吊艇架一起提供 SUPPLY WITH BOAT DAVIT
11		悬挂装置 HANGING-OFF UNIT	4	组合件 ASSEMBLY			和吊艇架一起提供 SUPPLY WITH BOAT DAVIT
10		回收装置 RECLAIM UNIT	4	组合件 ASSEMBLY			和吊艇架一起提供 SUPPLY WITH BOAT DAVIT
9		支撑横杆 STRUT	2	组合件 ASSEMBLY			和吊艇架一起提供 SUPPLY WITH BOAT DAVIT
8		系艇装置 FASTENING UNIT	4	组合件 ASSEMBLY			和吊艇架一起提供 SUPPLY WITH BOAT DAVIT
7		边支撑 SIDE SUPPORT	4	组合件 ASSEMBLY			和吊艇架一起提供 SUPPLY WITH BOAT DAVIT
6		固艇装置 GRIPE LASHING	2	组合件 ASSEMBLY			和吊艇架一起提供 SUPPLY WITH BOAT DAVIT
5		踏台 PLATEFORM	2	组合件 ASSEMBLY			和吊艇架一起提供 SUPPLY WITH BOAT DAVIT
4		护艇滑板 SKATES	4	组合件 ASSEMBLY			和吊艇架一起提供 SUPPLY WITH BOAT DAVIT
3		重力转臂式吊艇架 LESS-1 GRAVITY LIFTING ARM TYPE DAVIT	2	组合件 ASSEMBLY	4000	8000	左右式各1 (SPEACH) GL'S CERTIFICATE
2	BH-5SA	全封闭救生艇救援艇 27人 TOTALLY ENCLOSED LIFE AND RESCUE BOAT 27 P	1	组合件 ASSEMBLY	2240	2240	
1	BH-5SA	全封闭救生艇 27人 TOTALLY ENCLOSED LIFEBOAT 27 P	1	组合件 ASSEMBLY	2240	2240	

JNSD Shanghai China. Tel: +86-021-53025656 Fax: +86-021-63012364 E-mail: jnsd@jnshipyard.com.cn

5,100TEU 集装箱船
5,100TEU CONTAINER CARRIER

设计阶段 DESIGN: 概念设计 CONCEPT DESIGN
工程号 HULL NO. B2431
文件号 FILE
图号 DRAWING NO. FD-20 72002000D
设计 DESIGNED
校核 CHECKED
会签 COUNTERSIGN
批准 APPROVED
审核 REVIEWED
审查 EXAMINE
重量(t) WEIGHT
比例 SCALE 1:50
总张数 TOTAL SHEETS
第张 SHEET

救生设备布置图
LIFE SAVING APPLIANCE ARRANGEMENT

救生艇/救援艇及艇架布置图
ARRANGEMENT OF LIFEBOAT/RESCUE BOAT AND DAVIT

标准 STANDARDIZE
标准 AGREED

上海船舶运输科学研究所 SHANGHAI SHIPPING RESEARCH INSTITUTE CO., LTD.

5号 594X1225=0.73㎡