72001700D-03
FO-17-03

1:200

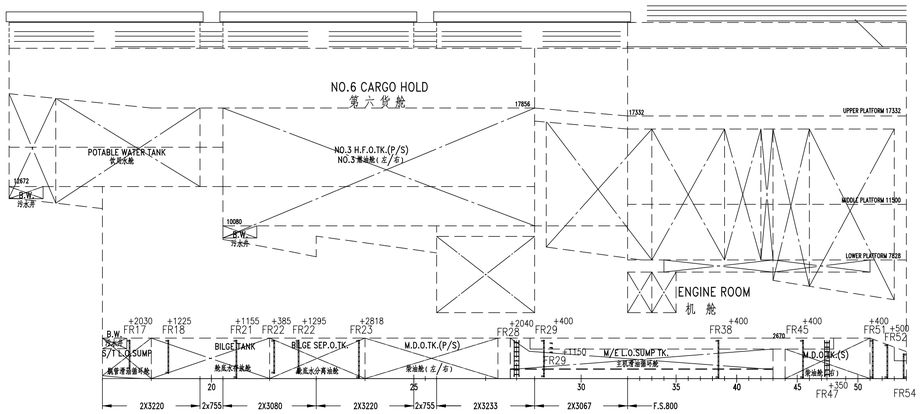

TANK TOP
内底

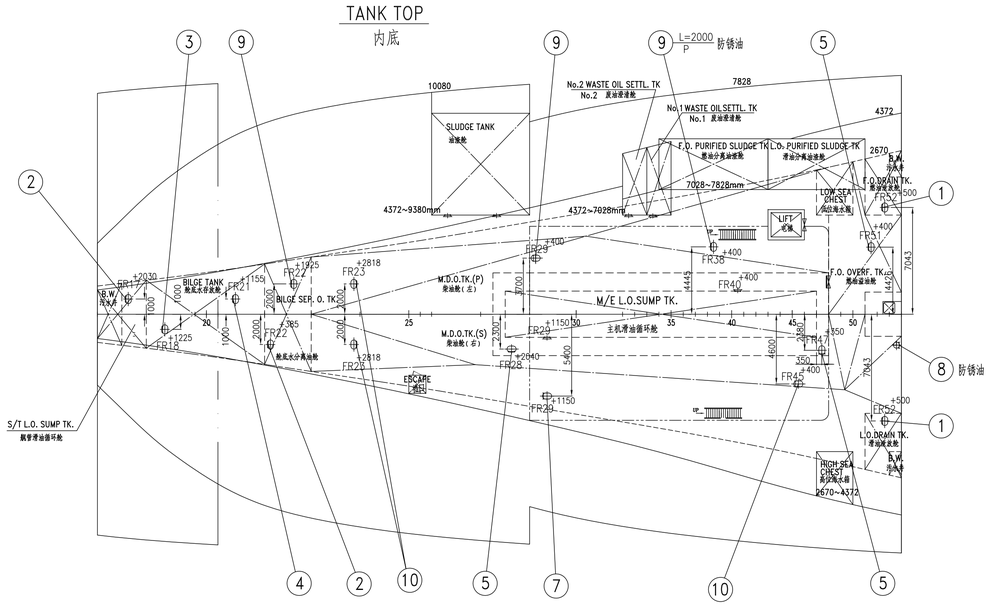

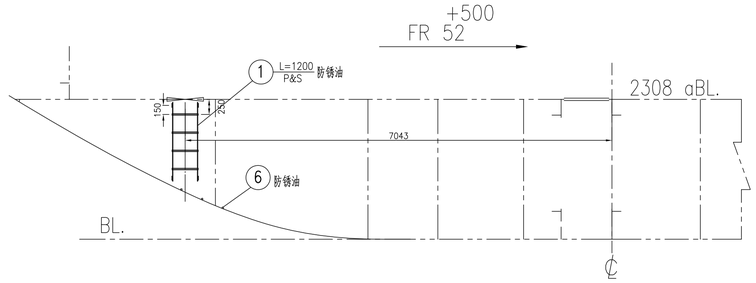

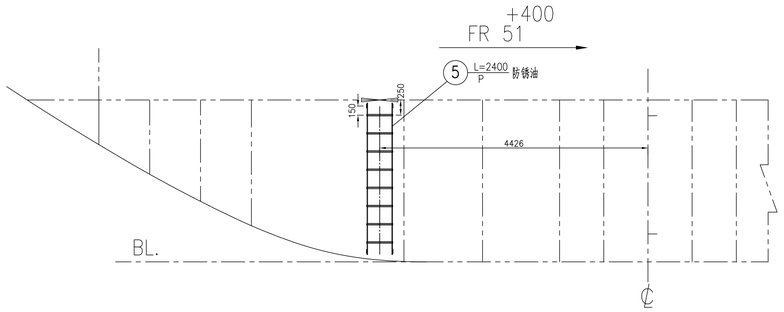

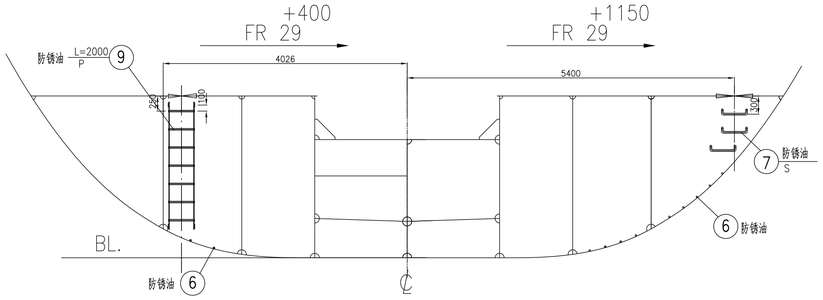

注:

1. 油舱中所有梯子以及踏步都涂防锈油;
2. 舱底水存放舱中所有梯子都镀锌.

NOTE:

1. LADDERS AND STEP BARS,WHICH IN OIL TANKS, ARE ALL OILED ANTIRUST OIL.
2. LADDERS ARE ALL GALVANIZED IN BILGE WATER TANK.

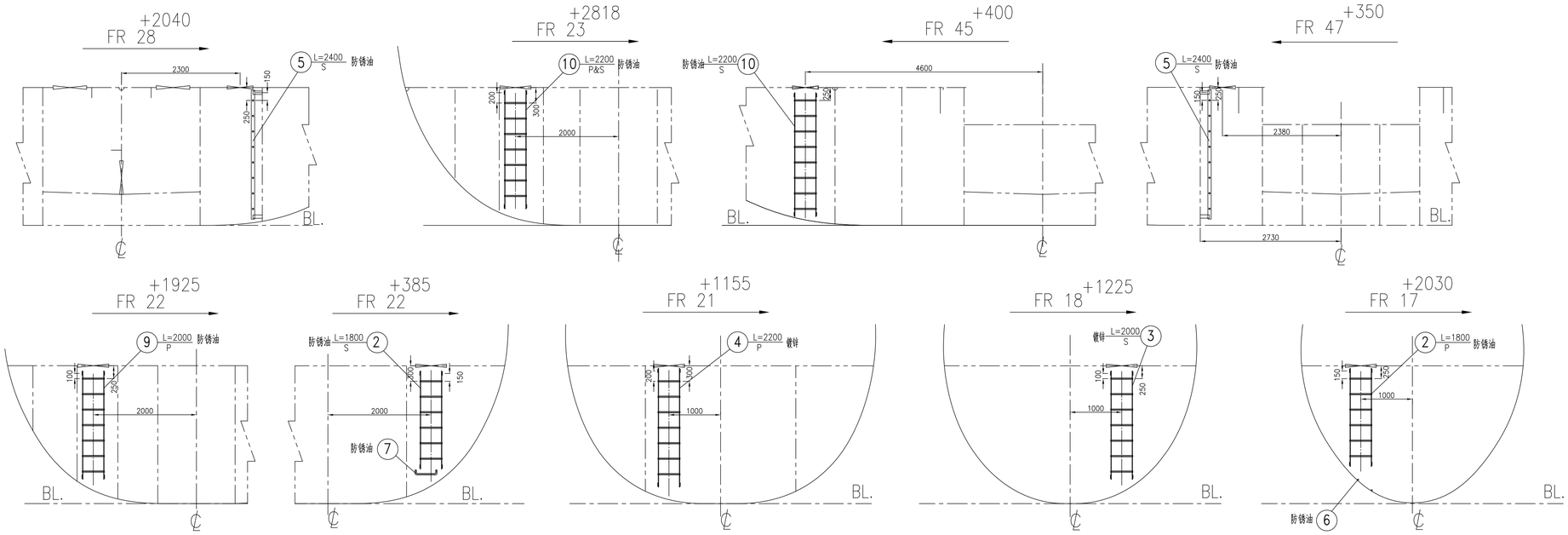

图纸履历 PLAN HISTORY							
日期 DATE	标记 MARKER	数量 NUMBER	版本 REV.	修改单号/说明 MODIFICATION NO./DESCRIPTION	页码 PAGE	设计 Designed	审核 Reviewed

Serial No. 序号	Identification code 代号	Name 名称	Number 数量	Material 材料	Single 单件 Mass (kg) 重量	Total 总计 Mass (kg) 重量	Remarks 备注
18		拉手 ø16 / HAND RAIL	39	Q235-A	0.85	33.2	镀锌 GALV.
17		扶手 ø16 / HAND RAIL	8	Q235-A	3.35	26.8	镀锌 GALV.
16	B 400X2400 REFER CB/T73-1999	直梯 □ 22 / VERTICAL LADDER	4	组合件 / Q235-A	36.74	146.96	镀锌 GALV.
15	B 400X2200 REFER CB/T73-1999	直梯 □ 22 / VERTICAL LADDER	4	组合件 / Q235-A	33.52	134.08	镀锌 GALV.
14	B 400X1600 REFER CB/T73-1999	直梯 □ 22 / VERTICAL LADDER	7	组合件 / Q235-A	25.44	178.1	镀锌 GALV.
13	B 400X1400 REFER CB/T73-1999	直梯 □ 22 / VERTICAL LADDER	23	组合件 / Q235-A	23.81	547.6	镀锌 GALV.
12	B 400X1200 REFER CB/T73-1999	直梯 □ 22 / VERTICAL LADDER	3	组合件 / Q235-A	20.59	61.77	镀锌 GALV.
11	B 400X1000 REFER CB/T73-1999	直梯 □ 22 / VERTICAL LADDER	4	组合件 / Q235-A	17.37	69.48	镀锌 GALV.
10	B 400X2200 REFER CB/T73-1999	直梯 □ 22 / VERTICAL LADDER	3	组合件 / Q235-A	33.52	100.56	防锈油 ANTIRUST OIL
9	B 400X2000 REFER CB/T73-1999	直梯 □ 22 / VERTICAL LADDER	3	组合件 / Q235-A	31.88	95.64	防锈油 ANTIRUST OIL
8	B 400X1400 REFER CB/T73-1999	直梯 □ 22 / VERTICAL LADDER	1	组合件 / Q235-A	22.32	22.32	防锈油 ANTIRUST OIL
7		方钢踏步 □ 22 / STEP BAR	4	组合件 / Q235-A	2.2	8.8	防锈油 ANTIRUST OIL
6		舱底双方钢踏步 □ 22 L=300 / STEP BAR	9.3m	组合件 / Q235-A	3.8 kg/m	35.34	防锈油 ANTIRUST OIL
5	B 400X2400 REFER CB/T73-1999	直梯 □ 22 / VERTICAL LADDER	3	组合件 / Q235-A	36.74	110.22	防锈油 ANTIRUST OIL
4	B 400X2200 REFER CB/T73-1999	直梯 □ 22 / VERTICAL LADDER	1	组合件 / Q235-A	33.52	33.52	镀锌 GALV.
3	B 400X2000 REFER CB/T73-1999	直梯 □ 22 / VERTICAL LADDER	1	组合件 / Q235-A	31.88	31.88	镀锌 GALV.
2	B 400X1800 REFER CB/T73-1999	直梯 □ 22 / VERTICAL LADDER	2	组合件 / Q235-A	28.66	57.32	防锈油 ANTIRUST OIL
1	B 400X1200 REFER CB/T73-1999	直梯 □ 22 / VERTICAL LADDER	2	组合件 / Q235-A	20.59	41.18	防锈油 ANTIRUST OIL

JNSD
Shanghai China
Tel: +86-021-53025656
Fax: +86-021-63012364
E-mail:jnsd@jnshipyard.com.cn

5,100箱集装箱船
5,100TEU CONTAINER VESSEL

梯子、栏杆、扶手布置图
LADDER & HANDRAILS ARRANGEMENT

双层底直梯布置图
VERTICAL LADDER ARRANGEMENT IN DOUBLE BOTTOM TANKS

文件号 FILE		版本 REV.	
设计 DESIGNED		审核 EXAMINE	
校对 CHECKED		复审 REVIEWED	
会签 COUNTERSIGN		审定 APPROVED	
标准 STANDARDIZED		批准 AGREED	

设计阶段 DES.STA.	完工设计 FINISH DESIGN
工程号 HULL NO.	H2431
图号 DRAWING NO.	FO-17-03 72001700D-03
重量(kg) WEIGHT	1735
比例 SCALE	1:200
面积m² AREA	
共 2 页 TOTAL SHEETS	第 1 页 SHEET

上海江南长兴重工有限责任公司
SHANGHAI JIANGNAN CHANGXING HEAVY INDUSTRY CO.,LTD

总面积: 1.5m² 1号 841X594=0.5m²

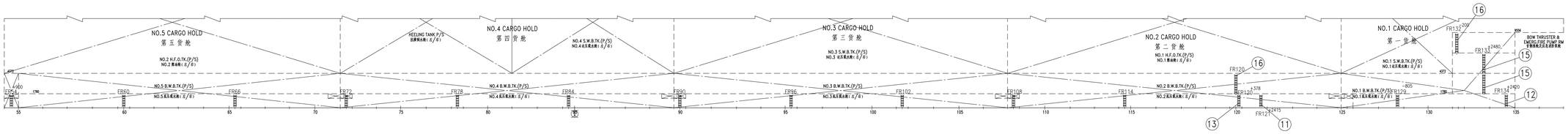
NO.5 CARGO HOLD
第五货舱
NO.4 CARGO HOLD
第四货舱
NO.3 CARGO HOLD
第三货舱
NO.2 CARGO HOLD
第二货舱
NO.1 CARGO HOLD
第一货舱
HEELING TANK P/S
BOW THRUSTER & EMERG.FIRE PUMP RM

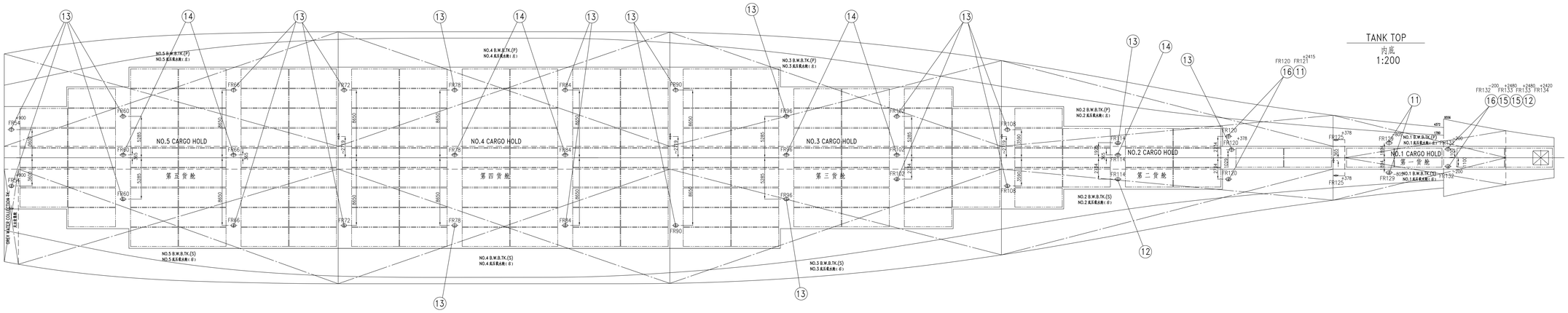
TANK TOP
内底
1:200
NO.5 CARGO HOLD
第五货舱
NO.4 CARGO HOLD
第四货舱
NO.3 CARGO HOLD
第三货舱
NO.2 CARGO HOLD
第二货舱
NO.1 CARGO HOLD
第一货舱

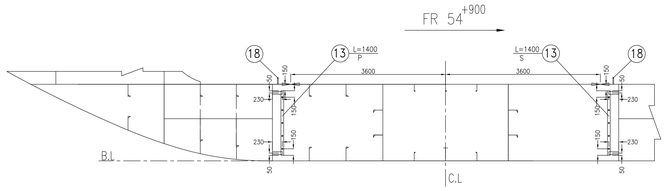
FR 54+900
B.L
C.L

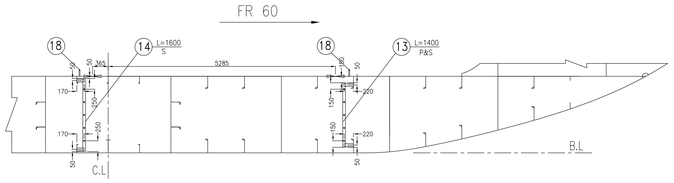
FR 60
B.L
C.L

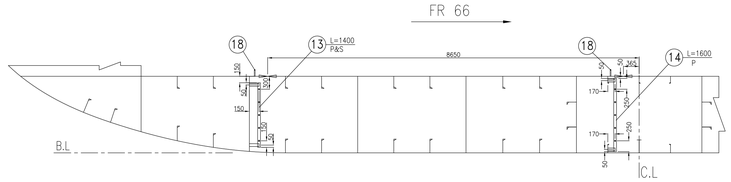
FR 66
B.L
C.L

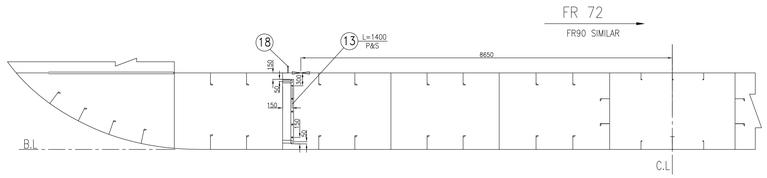
FR 72
FR90 SIMILAR
B.L
C.L

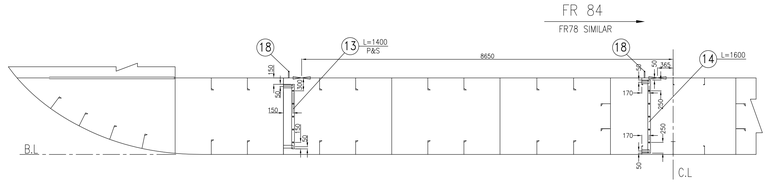
FR 84
FR78 SIMILAR
B.L
C.L

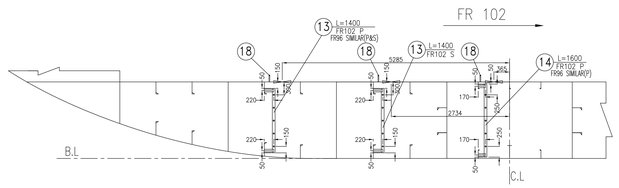
FR 102
B.L
C.L

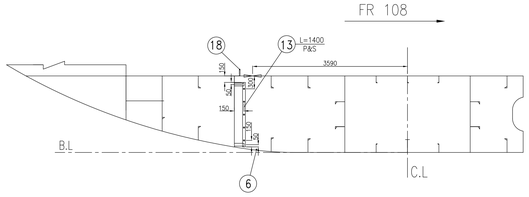
FR 108
B.L
C.L

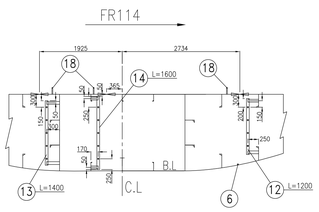
FR114
B.L
C.L

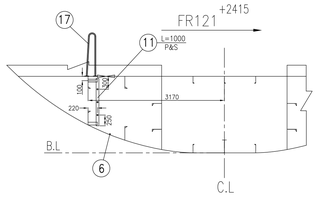
FR121+2415
B.L
C.L

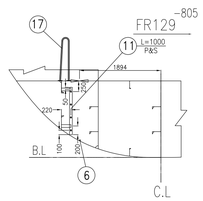
FR129-805
B.L
C.L

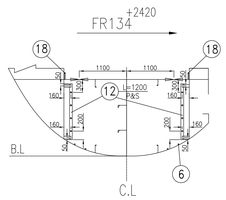
FR134+2420
B.L
C.L

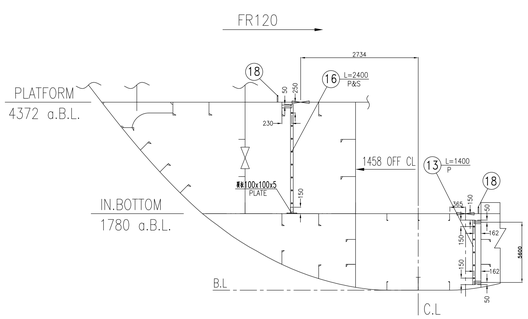
FR120
PLATFORM
4372 a.B.L.
IN.BOTTOM
1780 a.B.L.
1458 OFF CL
B.L
C.L

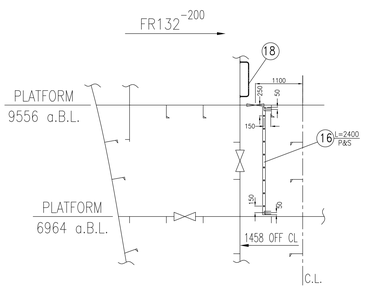
FR132-200
PLATFORM
9556 a.B.L.
PLATFORM
6964 a.B.L.
1458 OFF CL
C.L.

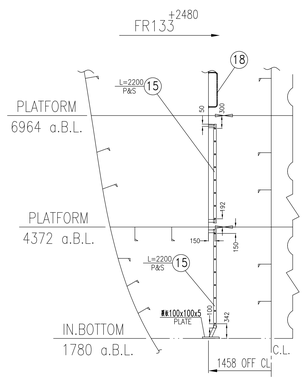
FR133+2480
PLATFORM
6964 a.B.L.
PLATFORM
4372 a.B.L.
IN.BOTTOM
1780 a.B.L.
1458 OFF CL
C.L.

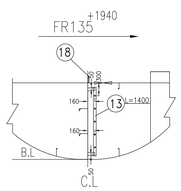
FR135+1940
B.L
C.L

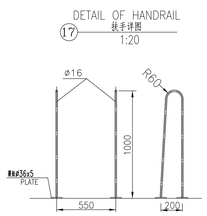
DETAIL OF HANDRAIL
扶手详图
1:20

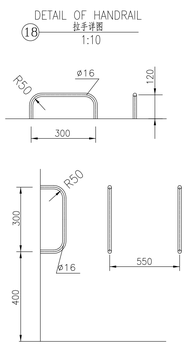
DETAIL OF HANDRAIL
拉手详图
1:10